YARIOTOMATİK KULLANIM KILAVUZU

İÇİNDEKİLER

YARI OTOMATİK 1
UYARI VE GÜVENLİK 2
UYARILAR 3

VEYRON 4
MONTAJ VE KULLANIM 5
DOLDURMA - BOŞALTMA 7
TEMİZLİK VE BAKIM 10
MOBİL ŞOK - TAKOZ KULLANIMI 12
AÇI AYAR PULU KULLANIMI 13
AÇI AYAR PULLARI 14
PARÇA ŞEMASI 15
PARÇA LİSTESİ 16

RENOVA 17
MONTAJ VE KULLANIM 18
DOLDURMA - BOŞALTMA 20
MOBİL ŞOK - TAKOZ KULLANIMI 23
AÇI AYAR PULU KULLANIMI 24
AÇI AYAR PULLARI 27
DİPÇİK LASTİĞİ DEĞİŞTİRME 28
PARÇA ŞEMASI 29
PARÇA LİSTESİ 30

G12 31
MONTAJ VE KULLANIM 32
DOLDURMA - BOŞALTMA 34
TEMİZLİK VE BAKIM 36
MOBİL ŞOK - TAKOZ KULLANIMI 37
PARÇA ŞEMASI 38
PARÇA LİSTESİ 39

AÇI AYAR PULLARI TABLOSU 40

YARI OTOMATİK

Kusursuz atış deneyimi amacıyla üretilmiş ergonomik tasarımlar.

Verimli grupman için İtalyan çeliğinden üretilmiş namlu ve hafifletilmiş dayanıklı gövdeler. Tüm bu bileşenler Huğlu yarı otomatik tüfeklerinde birleşiyor. Bir asırlık üretim tecrübemiz artık avcılar için vazgeçilmez olan yarı otomatik grubumuzda sizlerin beğenisine sunuluyor.

TR

Değerli Müşterimiz
- Ürünlerimizi seçtiğiniz için teşekkür ederiz.
- Ürünlerimizi kullanırken doğaya ve çevreye saygılı olmanızı umarız.
- Ürünlerimiz dünya var oldukça güvencemiz altındadır.
- Ne kadar tecrübeli olursanız olun her ateşli silahın farklı olacağını unutmayınız.
- Lütfen emniyetin ilk adımının kendiniz olduğunu biliniz. Tüfeğiniz cansız bir varlıktır, emniyet konusunda düşünemez. Siz onu yönetirsiniz ve dikkatsiz kulanım kazaya neden olur!
- Lütfen tüfeğinizi sarhoşken, uyuşturucu ilaç kullandığınızda binicilik esnasında araç kullanırken ve kendinizi iyi hissetmediğiniz durumlarda kullanmayınız.
- Sekme ihtimaline karşı sert yüzeylere çok yakından ve dik açı ile ateş etmeyiniz.
- Ateş ederken gözleriniz ve kulaklarınız için koruyucu kullanınız.
- Tüfeğinizi ve mühimmatınızı her zaman çocukların ulaşamadığı yerde muhafaza ediniz. Mümkün-se kilitli ve emin bir yerde tutunuz.
- Tüfeğinizin özelliklerine göre uygun mühimmat kullanınız.
- Tüfeğiniz dolu olduğunda elinizi namlu ucuna tutmayınız.
- Lütfen yaralanmaları önlemek için tüfeğinizi takarken, sökerken ve/veya bakımını ve temizliğiniz yaparken talimatları doğru şekilde uygulayınız.
-Atış yapmadan önce tüfeğinizin namlusunun tamamıyla temiz olduğundan emin olunuz.

UYARI VE GÜVENLİK

TÜFEĞİNİZİ KULLANMADAN ÖNCE KULLANIM KILAVUZUNU DİKKATLİCE OKUYUN.

ÖNEMLİ UYARI:
TÜFEĞİ SÖKMEYE BAŞLAMADAN ÖNCE

1) TÜFEĞİ EMNİYETLİ BİR YÖNE DOĞRULTUN.
2) ŞARJÖRÜN BOŞ OLDUĞUNDAN EMİN OLUN.
3) FİŞEK YATAĞININ BOŞ OLDUĞUNDAN EMİN OLUN.

UYARILAR

- MAKSİMUM 1400 BAR FİŞEK KULLANINIZ.
- HERHANGİ BİR ARIZA VEYA İLERİ DÜZEY BAKIM İÇİN YETKİLİ SERVİSİMİZE BAŞVURUNUZ.
- HER AV DÖNÜŞÜNDE YA DA HER KULANIMDAN SONRA TÜFEĞİNİZİN BAKIMINI MUTLAKA YAPINIZ.
- TÜFEĞİNİZİ VE FİŞEKLERİNİZİ DAİMA ÇOCUKLARIN ULAŞAMAYACIĞI ŞEKİLDE MUHAFAZA EDİNİZ.
- HİÇBİR ŞEKİLDE İNSANLARI HEDEF ALMAYINIZ.
- BOŞ FİŞEKLERİ DOĞAYA BIRAKMAYINIZ DOĞAYI KORUYUNUZ.
- TÜFEĞİNİZİ DOLU OLARAK EVDE VEYA ARABANIZDA BULUNDURMAYINIZ.

VEYRON

El kundağının ön tarafında bulunan tespit kapağını saat yönünün tersine çevirerek çıkartın.

El kundağını namlu ucuna doğru iterek çıkartın.

Baskı somununu şarjör borusundan saat yönünün tersine çevirerek çıkartın.

Namlu kepini kasa içerisine gelecek şekilde ve şarjör borusu gaz odasının içine girecek şekilde namluyu yerleştirin.

Namlunun kasaya tam oturmasını sağlamak için mekanizmayı resimde görüldüğü gibi yarı pozisyona kadar geriye çekip namluyu geriye doğru bastırın.

Baskı somununu şarjör borusuna sardırın.

El kundağını şarjör borusu üzerine takarak resimde görüldüğü gibi tam olarak oturmasını sağlayın. El kundağı yerine tam oturmazsa atış esnasında kırılmaya sebep olabilir.

El kundağını yerine yerleştirdikten sonra tespit kapağını yerine sardırın.

Mekanizmayı kurma kolundan tutarak geriye çekin. Mekanizma geride kalacaktır. Daha sonra kasanın sağ tarafında bulunan yan düğmeye basın. Mekanizma ileriye doğru hızla düşecektir.

Tüfeğinizin tetik grubu üzerinde bulunan emniyet mandalını sol taraftan bastırarak emniyete alın. Emniyet mandalının kırmızı kısmı görünmeyecektir.

Fişeğin metal kısmı geride kalacak şekilde resimde gösterildiği gibi şarjör borusunu doldurun. Kilitleme sesi duyulduğunda fişek hazneye alınmış olacaktır.

Şarjör kapasitesi dolunca, tetik korkuluğu üzerindeki mandalı bastırın. Haznede bulunan fişeğin geriye doğru gelerek kaşığın üstüne düştüğünü göreceksiniz.

Mekanizmayı geriye doğru çekin, ardından tüfeğinizin kasasının sağ tarafında bulunan düğmeye basın. Mekanizma ileri doğru hızlı bir şekilde ilerlerken kaşık fişeği namlunun ağzına getirecek ve mekanizma fişeği namluya yerleştirip kilitleyecektir.

Not: Fişek haznesinde bulunan bir adet fişeği namlu içine yerleştirdiniz. Tüfeğinizin dolu olduğunu unutmayın. Şarjörden boşalan fişeğin yerine bir adet fişek daha yerleştirebilirsiniz. Böylece tüfeğiniz tam kapasite ile dolmuş olacaktır. Emniyet mandalını sağ taraftan bastırarak açın. Emniyet kırmızı pozisyona gelecektir. Bu arada tüfeğiniz ateşe hazırdır. Bu yüzden daha dikkatli davranın. Ateş ettiğiniz zaman tüfeğiniz boş kovanı dışarı atıp yerine dolu fişeğin namluya yerleştirmesini otomatik olarak yapacaktır.

Tüfeğinizin namlusunda bulunan dolu fişeği çıkartmak için mekanizmayı geriye doğru çekin. Bu esnada fişek dışarı fırlayacaktır.

Şarjörü boşaltmak için tüfeğin alt kısmındaki kaşığı baş parmağınızla bastırıp diğer elinizle yan düğmenin arka tarafına basın. Fişek parmağınızın üzerine geriye düşecektir. Haznedeki fişekler tamamen bitinceye kadar bu işlemi tamamlayın.

Alternatif doldurma yöntemi:
Mekanizmayı kurma kolundan tutarak geriye çekin. Mekanizma geride kalacaktır.

Fişeğin metal kısmı geride kalacak şekilde mekanizma penceresine yerleştirin.

Tüfeğin kasasının sağ tarafında bulunan yan düğmeye resimdeki gibi basın. Mekanizma ileri doğru hızlı bir şekilde ilerlerken kaşık fişeği namlunun ağzına getirecek ve mekanizma fişeği namluya yerleştirip kilitleyecektir.

Fişeğin metal kısmı geride kalacak şekilde resimde gösterildiği gibi şarjör borusunu doldurun. Kilitleme sesi duyulduğunda fişek hazneye alınmış olacaktır.

Tüfeğinizin el kundağı önünde bulunan kapağı saat yönünün tersine çevirerek çıkartın. Daha sonra el kundağını ileri doğru iterek çıkartın.

Baskı somununu saat yönünün tersine çevirerek şarjör borusundan çıkartın. Ardından namluyu çıkartın.

Gaz pistonunu çıkartın.

Namlu altında bulunan gaz odasındaki delikleri, çanta içinden çıkan temizleme çubuğu ile temizleyin.

Namlu gaz odası içindeki kalıntıları ince bir yağ ile temizleyin ve bir bez yardımıyla silin.

Pistonun içini ve dışını aynı şekilde silin. Temizlik bittikten sonra piston dışındaki segmanların açık olan taraflarının aksi yönde olmasına dikkat edin.

Mekanizmayı geriye doğru çekin. Atış yapıldıktan sonra kirlenmiş olan fişek haznesi dış yüzeylerini bez ve temizleyici yağ ile temizleyin.

Genel Temizlik Talimatları

- Namlu içindeki şok borusunu çıkartın. Şok borusunu ve yatağını temizleyin.
- Temizlemiş olduğunuz yüzeyleri hafif bir şekilde yağlayıp, mekanizmadaki kurma kolunu tutarak, yan düğmeye basarak mekanizmayı ön tarafa getirin. Mekanizmanın sert bir şekilde düşmesine izin vermeyin.
- Tüfeğinizin tekrar montajını yapmak için "Montaj ve Kullanım" adımlarını inceleyin.
- Bu işlemlerin dışında tüfeğinizin kullanıcı düzeyinde herhangi bir bakıma ihtiyacı yoktur.
- Herhangi bir arıza veya ileri düzey bakım için yetkili servise başvurun.
- Tüfeğinizin üzerindeki koruyucu yağları sildikten sonra ateş edin.

Mobil Şok Kullanımı:

Mobil şoklu modellerde tüfeğinizle birlikte verilen şok boruları olmadan tüfeğinizle ateş etmemeye özen gösteriniz. Şok boruları tüfeği kullanacağınız avın özelliğine göre saçma tanelerinin toplu veya dağınık olarak atış yapılmasını sağlar. Şok boruları üzerindeki içe doğru çentiklerle numaralandırılmıştır. Numaralar küçükten büyüğe doğru gidildikçe saçma tanelerinin dağılması artar. Alttaki tablo şok kullanımına yardımcı olacaktır.

TS 870	Kurşun ile Kullanım		Çelik Saçma ile Grupman	İşaret	Kullanım Alanları
4/4	★	Full	Önerilmez		Ördek ve kaz gibi su avlarında, uzun menzilli avlarda
3/4	★★	Imp Mod	Full		Keklik tavşan ve uzun menzilli avlarda
2/4	★★★	Mod	Imp Mod		Çulluk, sülün, bıldırcın, keklik ve benzeri avlarda
1/4	★★★★	Imp Cyl	Mod		Bıldırcın, sarı asma, üveyik ve kısa menzilli avlarda
Silindir	★★★★	Cyl	Imp Cyl		Çok kısa avlarda ve kurşun atmak için

Takozun Sökülüp Takılması:

Sahibi olduğunuz tüfeğin kapasitesi 4+1 veya 7+1 olabilir. Ancak hazneye yerleştirilen takoz sayesinde tüfeğiniz 2+1 olarak fabrikadan sevk edilir. Tüketici bulunduğu bölgenin yasal kurallarına göre fişek haznesinin kapasitesini takozu çıkarmak kaydı ile değiştirebilir.

Dipçik lastiğini tutan iki vidayı saat yönünün tersine çevirerek sökün.

Dipçiği gövdeyle birleştiren somunu lokma anahtar yardımıyla saat yönünün tersine çevirerek sökün.

Tüfeğiniz standart ayar pulu ile sevk edilmektedir. İhtiyacınıza göre ayar pulunu/pullarını resimde görüldüğü gibi yuvasına yerleştirin.

Gerekli ayarı yaptıktan sonra dipçiği dikkatli bir şekilde gövde ile birleştirin ve dipçik lastiğini geriye takın.

Bu sayfada tanımı yapılan ayar pulları VEYRON modelimizde kullanılmaktadır.

Standart Pul

U/1%
Düşüklük Ayarı (UP)

U/2%
Düşüklük Ayarı (UP)

D/1%
Düşüklük Ayarı (DOWN)

D/2%
Düşüklük Ayarı (DOWN)

Kundak Avans Ayar Pulu

Üzerinde "L" yazan kundak avans ayar pulu sol eğimlidir.
Üzerinde "R" yazan kundak avans ayar pulu sağ eğimlidir.
(İki farklı pul bulunmaktadır.)

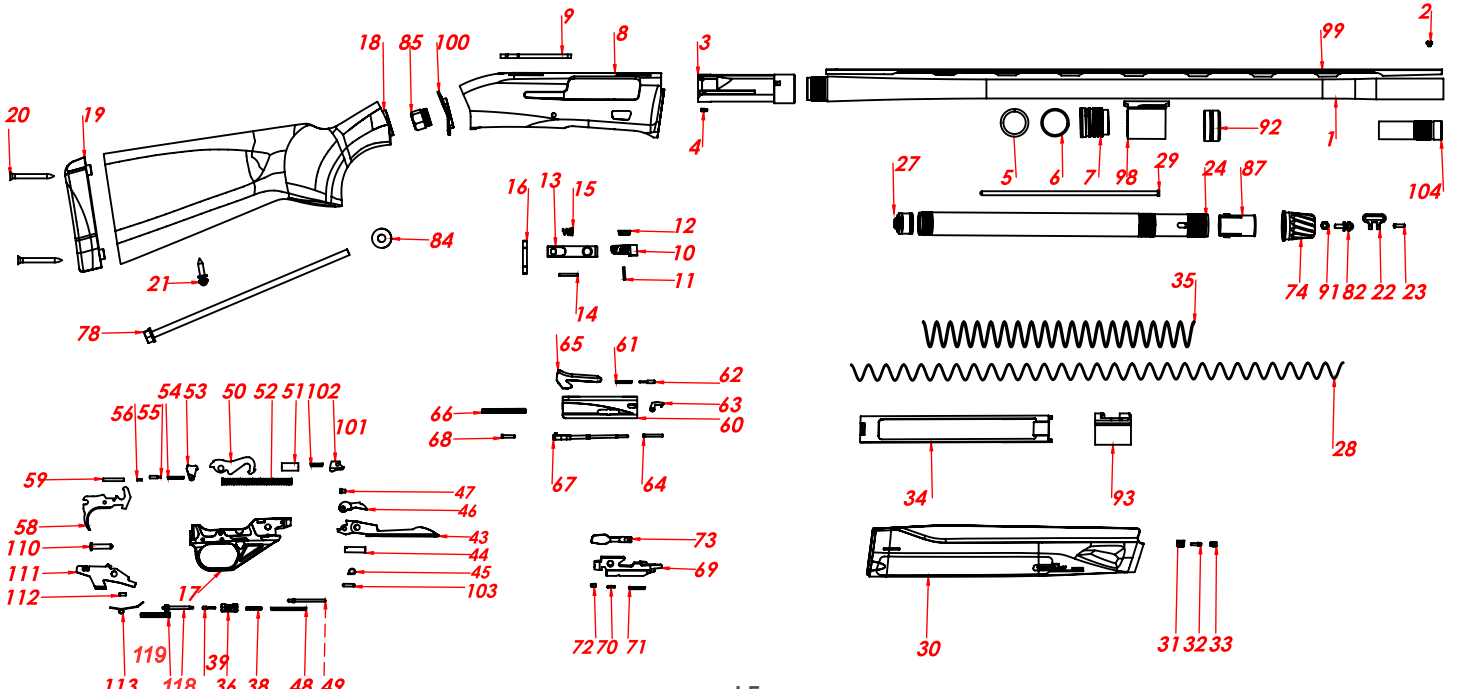
20
19
18
85
100
9
8
3
4
99
2
92
1
104
27
5
6
7
98
29
24
87
74
91
82
22
23
16
13
15
12
10
11
14
84
21
78
35
28
65
61
62
63
60
66
68
67
64
54
53
50
52
51
102
56
55
101
59
58
110
111
112
17
47
46
43
44
45
103
73
69
72
70
71
34
93
30
31
32
33
113
119
118
39
36
38
48
49

Parça Listesi

NO	PARÇA İSMİ
1	NAMLU
2	ARPACIK
3	KEP
4	FİŞEK FIRLATAN
5	ORİNG
6	SEGMAN
7	PİSTON
8	GÖVDE
9	KAMA
10	YAN DÜĞME
11	YAN DÜĞME PİMİ
12	YAN DÜĞME YAYI
13	YAN DÜĞME SACI
14	YAN DÜĞME SAC PİMİ
15	YAN DÜĞME KONİK YAYI
16	KORKULUK PİMİ
17	KORKULUK
18	DİPÇİK
19	DİPÇİK TABANI
20	DİPÇİK VİDASI
21	DİPÇİK GERDANE VİDASI
22	GERDANE HALKASI
23	GERDANE HALKASI SABİTLEME PİMİ
24	SARJÖR BORUSU
25	EL KUNDAĞI SACI BASKI SOMUNU
26	EL KUNDAĞI SACI
27	SARJÖR ALT TAPASI
28	SARJÖR YAYI
29	TAKOZ
30	EL KUNDAĞI

NO	PARÇA İSMİ
31	EL KUNDAĞI ÇİT YAYI
32	EL KUNDAĞI ÇİT PİMİ
33	EL KUNDAĞI ÇİT VİDASI
34	MEKANİZMA KOLU
35	İRCA YAYI
36	EMNİYET
37	EMNİYET İTİCİ PİM
38	EMNİYET YAYI
39	EMNİYET YAY PİMİ
40	KERTİKLİ PİM YAYI
41	KERTİKLİ PİM
42	KERTİKLİ YAY PİMİ
43	KAŞIK
44	KAŞIK BURCU
45	KAŞIK BURCU SEGMANI
46	KAŞIK HOROZU
47	KAŞIK HOROZ PİMİ
48	KAŞIK HOROZ YAYI
49	KAŞIK HOROZ YAY PİMİ
50	HOROZ
51	HOROZ YAY BURCU
52	HOROZ YAYI
53	HOROZ TUTUCU
54	HOROZ TUTUCU YAYI
55	HOROZ TUTUCU YAY PİMİ
56	HOROZ TUTUCU PİM
57	TETİK YAYI
58	DIŞ TETİK
59	TETİK PİMİ/HOROZ DURDURUCU PIN
60	MEKANİZMA

NO	PARÇA İSMİ
61	TIRNAK YAYI
62	TIRNAK YAY PİMİ
63	TIRNAK
64	TIRNAK PİMİ
65	KİLİT
66	İĞNE YAYI
67	İĞNE
68	İĞNE PİMİ
69	SÜRGÜ
70	KURMA KOLU SABİTLEME PİMİ
71	KURMA KOLU PİM YAYI
72	KURMA KOLU YAY PİMİ
73	KURMA KOLU
74	TESBİT KAPAĞI
75	İRCA MİLİ
76	ÇATAL
77	ÇATAL PİMİ
78	DİPÇİK SAPLAMA VİDASI
79	EL KUNDAĞI ÇİT PLASTİĞİ
80	7+1 GERDANESİ
81	7+1 TESBİT KAPAĞI
82	TESPİT KAPAĞI GERDANE VİDASI
83	İRCA BORUSU
84	RONDELA
85	VİDALI BURC
86	SAPLAMA SOMUNU
87	SARJÖR ÜST TAPASI
88	TAKOZ TIRNAĞI
89	TAPA
90	TESPİT KAPAĞI ÇIT ÇITI

NO	PARÇA İSMİ
91	TESBİT KAPAĞI GERDANE SOMUNU
92	BASKI SOMUNU
93	KOL BURCU
94	DÖNER KİLİT
95	İZLEYİCİ PİM
96	DÖNER KİLİT YAYI
97	TESBİT KAPAĞI YAYI
98	NAMLU MANDALI
99	BANT
100	AÇI AYAR PULU
101	HOROZ EMNİYETİ
102	HOROZ EMNİYET YAYI
103	HOROZ EMNİYET PİMİ
104	MOBİL ŞOK
105	FİŞEK FIRLATAN YAYI
106	FİŞEK FIRLATAN YAY PİMİ
107	FİŞEK FIRLATAN PİMİ
108	FİŞEK FIRLATAN PERÇİN PİMİ 1
109	FİŞEK FIRLATAN PERÇİN PİMİ 2
110	HOROZ YAYI PIMI
111	FİŞEK DÜŞÜRÜCÜ
112	FİŞEK DÜŞÜRÜCÜ YAY PİMİ
113	FİŞEK DÜŞÜRÜCÜ YAYI
114	AÇI AYAR PULU METALİ
115	BOYKUNDAĞI SABİTLEME BORUSU
116	SÖNÜMLEYİCİ YAY
117	SÖNÜMLEYİCİ YAY BASKI SOMUNU
118	TETİK DÜŞÜRME AYAR ÇİVİSİ
119	TETİK DÜŞÜRME AYAR ÇİVİSİ YAYI

RENOVA

El kundağının ön tarafında bulunan tespit kapağını saat yönünün tersinde çevirerek çıkartın.

El kundağını namlu ucuna doğru iterek çıkartın.

El kundağını ve namluyu resimdeki gibi birleştirin.

Namlu ve el kundağı gövdeye montaj edilmeden önce yandaki gibi birleşik olmalıdır.

El kundağı ve namluyu birlikte kavrayarak gövde içerisindeki yuvasına yerleştirin. El kundağının gövdeye tam oturduğundan emin olun.

Tüfeğinizi sentetik kundak ile kullanacaksanız; önce namluyu gövde içerisine yerleştirin.

Namlu gövdeye takılı değilken, mekanizmayı sert bir şekilde düşürmeyin!

Tüfeğinizi sentetik kundak ile kullanacaksanız; namluyu gövde içerisine yerleştirdikten sonra el kundağını resimdeki gibi yuvasına oturtun.

El kundağını yerine yerleştirdikten sonra tespit kapağını yerine sardırın.

Mekanizmayı kurma kolundan tutarak geriye çekin. Mekanizma geride kalacaktır. Daha sonra kasanın sağ tarafında bulunan yan düğmeye basın. Mekanizma ileriye doğru hızla düşecektir.

Tüfeğinizin tetik grubu üzerinde bulunan emniyet mandalını sol taraftan bastırarak emniyete alın. Emniyet mandalının kırmızı kısmı görünmeyecektir.

Fişeğin metal kısmı geride kalacak şekilde resimde gösterildiği gibi şarjör borusunu doldurun. Kilitleme sesi duyulduğunda fişek hazneye alınmış olacaktır.

Şarjör kapasitesi dolunca, tetik korkuluğu üzerindeki mandalı bastırın. Haznede bulunan fişeğin geriye doğru gelerek kaşığın üstüne düştüğünü göreceksiniz.

Mekanizmayı geriye doğru çekin, ardından tüfeğinizin kasasının sağ tarafında bulunan düğmeye basın. Mekanizma ileri doğru hızlı bir şekilde ilerlerken kaşık fişeği namlunun ağzına getirecek ve mekanizma fişeği namluya yerleştirip kilitleyecektir.

Not: Fişek haznesinde bulunan bir adet fişeği namlu içine yerleştirdiniz. Tüfeğinizin dolu olduğunu unutmayın. Şarjörden boşalan fişeğin yerine bir adet fişek daha yerleştirebilirsiniz. Böylece tüfeğiniz tam kapasite ile dolmuş olacaktır. Emniyet mandalını sağ taraftan bastırarak açın. Emniyet kırmızı pozisyona gelecektir. Bu arada tüfeğiniz ateşe hazırdır. Bu yüzden daha dikkatli davranın. Ateş ettiğiniz zaman tüfeğiniz boş kovanı dışarı atıp yerine dolu fişeğin namluya yerleştirmesini otomatik olarak yapacaktır.

Tüfeğinizin namlusunda bulunan dolu fişeği çıkartmak için mekanizmayı geriye doğru çekin. Bu esnada fişek dışarı fırlayacaktır.

Şarjörü boşaltmak için tüfeğin alt kısmındaki kaşığı baş parmağınızla bastırıp diğer elinizle yan düğmenin arka tarafına basın. Fişek parmağınızın üzerine geriye düşecektir. Haznedeki fişekler tamamen bitinceye kadar bu işlemi tamamlayın.

Alternatif doldurma yöntemi:
Mekanizmayı kurma kolundan tutarak geriye çekin. Mekanizma geride kalacaktır.

Fişeğin metal kısmı geride kalacak şekilde mekanizma penceresine yerleştirin.

Tüfeğin kasasının sağ tarafında bulunan yan düğmeye resimdeki gibi basın. Mekanizma ileri doğru hızlı bir şekilde ilerlerken kaşık fişeği namlunun ağzına getirecek ve mekanizma fişeği namluya yerleştirip kilitleyecektir.

Fişeğin metal kısmı geride kalacak şekilde resimde gösterildiği gibi şarjör borusunu doldurun. Kilitleme sesi duyulduğunda fişek hazneye alınmış olacaktır.

Mobil Şok Kullanımı:

Mobil şoklu modellerde tüfeğinizle birlikte verilen şok boruları olmadan tüfeğinizle ateş etmemeye özen gösteriniz. Şok boruları tüfeği kullanacağınız avın özelliğine göre saçma tanelerinin toplu veya dağınık olarak atış yapılmasını sağlar. Şok boruları üzerindeki içe doğru çentiklerle numaralandırılmıştır. Numaralar küçükten büyüğe doğru gidildikçe saçma tanelerinin dağılması artar. Alttaki tablo şok kullanımına yardımcı olacaktır.

TS 870	Kurşun ile Kullanım		Çelik Saçma ile Grupman	İşaret	Kullanım Alanları
4/4	★	Full	Önerilmez		Ördek ve kaz gibi su avlarında, uzun menzilli avlarda
3/4	★★	Imp Mod	Full		Keklik tavşan ve uzun menzilli avlarda
2/4	★★★	Mod	Imp Mod		Çulluk, sülün, bıldırcın, keklik ve benzeri avlarda
1/4	★★★★	Imp Cyl	Mod		Bıldırcın, sarı asma, üveyik ve kısa menzilli avlarda
Silindir	★★★★	Cyl	Imp Cyl		Çok kısa avlarda ve kurşun atmak için

Takozun Sökülüp Takılması:

Sahibi olduğunuz tüfeğin kapasitesi 4+1'dir. Ancak hazneye yerleştirilen takoz sayesinde tüfeğiniz 2+1 olarak fabrikadan sevk edilir. Tüketici bulunduğu bölgenin yasal kurallarına göre fişek haznesinin kapasitesini takozu çıkarmak kaydı ile değiştirebilir.

Dipçik lastiğini tutan iki vidayı saat yönünün tersine çevirerek sökün.

Dipçiği gövdeyle birleştiren somunu lokma anahtar yardımıyla saat yönünün tersine çevirerek sökün.

Kundağı şekildeki gibi çıkartın. Kundak içinde bulunan kundak baskı tüpünü çıkartın.

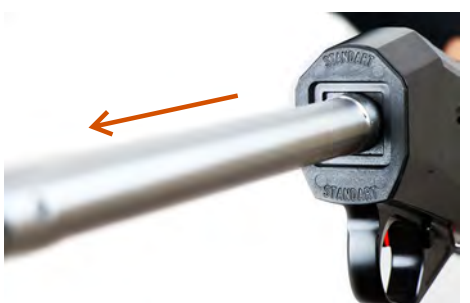

Tüfeğiniz “STANDART” ayar pulu ile gelmektedir. Bu ayar pulu takılı iken kundakta eğim bulunmamaktadır.

Örnek:
Dipçiği sol eğimli ve yukarı ayarlamak için: Sol-Sağ ayar pulunu (L-R) tüfeğin kasasına "L-R" kısmı görünür olacak şekilde yerleştirin.

Düşüklük-Yükseklik ayarını yapmak için "U/1%" pulunu, "L-R" pulunun arkasına yerleştirin.

Sol-Sağ (L-R) ayar pulu ve Düşüklük-Yükseklik ayar pullarının gövde arkasına yerleştirilmiş şekli resimdeki gibi olmalıdır.

Sağ-Sol pulunu takarken, örneğimizde tüfeği solak ayarlayacağımız için "L" kısmı görünecek şekilde dipçik içindeki saplama vidasına takın.

⚠ Kundakta herhangi bir Sol-Sağ ayarı yapmasanız bile "R" tarafı görünür şekilde kullanmalısınız. "L" tarafını ise sadece dipçiğe sol açı vermek için kullanın.

Dipçiği irca borusu üzerine geçirdikten sonra kundak baskı tüpünü irca borusu ucundaki vida üstüne yerleştirin.

Lokma anahtar kullanarak kundağı gövdeyle birleştirin.

Sentetik dipçik ile kullanacağınız dipçik içi ayar pulları farklıdır.

Dipçik lastiğini tutan iki vidayı yerlerine takarak saat yönüne doğru sardırın.

Bu sayfada tanımı yapılan ayar pulları RENOVA modelimizde kullanılmaktadır.

Standart Pul

U/1%
Düşüklük Ayarı (UP)

U/2%
Düşüklük Ayarı (UP)

D/1%
Düşüklük Ayarı (DOWN)

D/2%
Düşüklük Ayarı (DOWN)

Kundak Avans Ayar Plâkası

Ahşap Dipçik İçin
(Çift taraflı tek pul bulunmaktadır.)

Plâstik Dipçik İçin
(Çift taraflı tek pul bulunmaktadır.)

Kundak Avans Ayar Pulu

Kundak avans ayar pulunun "L-R" tarafı üstteyse kundak sol eğimlidir.
Kundak avans ayar pulunun "L-R" tarafı alttaysa ve yazı görünmüyorsa kundak sağ eğimlidir.
(Çift taraflı tek pul bulunmaktadır.)

Dipçik Lastiği Değiştirme

Tüfeğinize standart olarak orta boy dipçik lastiği takılmıştır. Değiştirmek isterseniz lastiği tutan iki vidayı söktükten sonra ihtiyacınız olan dipçik lastiğini seçin.

Tüfeğinizde ahşap kundak kullanıyorsanız dipçik lastiğiyle birlikte, resimde görülen dipçik lastiği pulunu da kullanmanız gerekmektedir.

⚠ Sentetik dipçik kullanıyorsanız dipçik lastiği pulunu <u>kullanmayın.</u>

Tornavida kullanarak kullanmak istediğiniz dipçik tabanını dipçiğe takın.

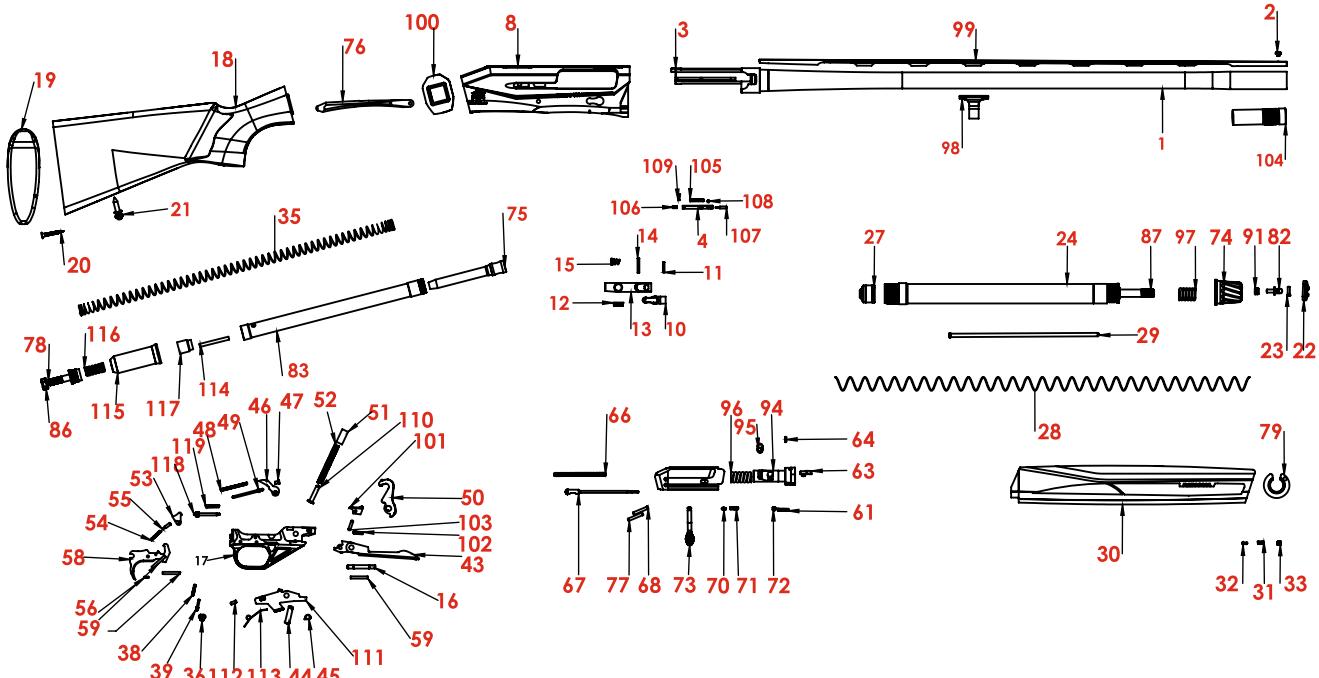
19
18
76
100
8
3
99
2
98
1
104
21
20
35
75
109
105
106
108
4
107
14
15
11
12
13
10
27
24
87
97
74
91
82
29
23
22
78
116
86
115
117
114
83
46
47
52
51
110
101
48
49
119
118
53
55
54
58
17
56
59
38
39
36
112
113
44
45
111
59
16
43
102
103
50
66
96
94
95
64
63
61
67
77
68
73
70
71
72
28
79
30
32
31
33

Parça Listesi

NO	PARÇA İSMİ
1	NAMLU
2	ARPACIK
3	KEP
4	FİŞEK FIRLATAN
5	ORİNG
6	SEGMAN
7	PİSTON
8	GÖVDE
9	KAMA
10	YAN DÜĞME
11	YAN DÜĞME PİMİ
12	YAN DÜĞME YAYI
13	YAN DÜĞME SACI
14	YAN DÜĞME SAC PİMİ
15	YAN DÜĞME KONİK YAYI
16	KORKULUK PİMİ
17	KORKULUK
18	DİPÇİK
19	DİPÇİK TABANI
20	DİPÇİK VİDASI
21	DİPÇİK GERDANE VİDASI
22	GERDANE HALKASI
23	GERDANE HALKASI SABİTLEME PİMİ
24	SARJÖR BORUSU
25	EL KUNDAĞI SACI BASKI SOMUNU
26	EL KUNDAĞI SACI
27	SARJÖR ALT TAPASI
28	SARJÖR YAYI
29	TAKOZ
30	EL KUNDAĞI

NO	PARÇA İSMİ
31	EL KUNDAĞI ÇİT YAYI
32	EL KUNDAĞI ÇİT PİMİ
33	EL KUNDAĞI ÇİT VİDASI
34	MEKANİZMA KOLU
35	İRCA YAYI
36	EMNİYET
37	EMNİYET İTİCİ PİM
38	EMNİYET YAYI
39	EMNİYET YAY PİMİ
40	KERTİKLİ PİM YAYI
41	KERTİKLİ PİM
42	KERTİKLİ YAY PİMİ
43	KAŞIK
44	KAŞIK BURCU
45	KAŞIK BURCU SEGMANI
46	KAŞIK HOROZU
47	KAŞIK HOROZ PİMİ
48	KAŞIK HOROZ YAYI
49	KAŞIK HOROZ YAY PİMİ
50	HOROZ
51	HOROZ YAY BURCU
52	HOROZ YAYI
53	HOROZ TUTUCU
54	HOROZ TUTUCU YAYI
55	HOROZ TUTUCU YAY PİMİ
56	HOROZ TUTUCU PİM
57	TETİK YAYI
58	DIŞ TETİK
59	TETİK PİMİ/HOROZ DURDURUCU PIN
60	MEKANİZMA

NO	PARÇA İSMİ
61	TIRNAK YAYI
62	TIRNAK YAY PİMİ
63	TIRNAK
64	TIRNAK PİMİ
65	KİLİT
66	İĞNE YAYI
67	İĞNE
68	İĞNE PİMİ
69	SÜRGÜ
70	KURMA KOLU SABİTLEME PİMİ
71	KURMA KOLU PİM YAYI
72	KURMA KOLU YAY PİMİ
73	KURMA KOLU
74	TESBİT KAPAĞI
75	İRCA MİLİ
76	ÇATAL
77	ÇATAL PİMİ
78	DİPÇİK SAPLAMA VİDASI
79	EL KUNDAĞI ÇİT PLASTİĞİ
80	7+1 GERDANESİ
81	7+1 TESBİT KAPAĞI
82	TESPİT KAPAĞI GERDANE VİDASI
83	İRCA BORUSU
84	RONDELA
85	VİDALI BURC
86	SAPLAMA SOMUNU
87	SARJÖR ÜST TAPASI
88	TAKOZ TIRNAĞI
89	TAPA
90	TESPİT KAPAĞI ÇIT ÇITI

NO	PARÇA İSMİ
91	TESBİT KAPAĞI GERDANE SOMUNU
92	BASKI SOMUNU
93	KOL BURCU
94	DÖNER KİLİT
95	İZLEYİCİ PİM
96	DÖNER KİLİT YAYI
97	TESBİT KAPAĞI YAYI
98	NAMLU MANDALI
99	BANT
100	AÇI AYAR PULU
101	HOROZ EMNİYETİ
102	HOROZ EMNİYET YAYI
103	HOROZ EMNİYET PİMİ
104	MOBİL ŞOK
105	FİŞEK FIRLATAN YAYI
106	FİŞEK FIRLATAN YAY PİMİ
107	FİŞEK FIRLATAN PİMİ
108	FİŞEK FIRLATAN PERÇİN PİMİ 1
109	FİŞEK FIRLATAN PERÇİN PİMİ 2
110	HOROZ YAYI PIMI
111	FİŞEK DÜŞÜRÜCÜ
112	FİŞEK DÜŞÜRÜCÜ YAY PİMİ
113	FİŞEK DÜŞÜRÜCÜ YAYI
114	AÇI AYAR PULU METALİ
115	BOYKUNDAĞI SABİTLEME BORUSU
116	SÖNÜMLEYİCİ YAY
117	SÖNÜMLEYİCİ YAY BASKI SOMUNU
118	TETİK DÜŞÜRME AYAR ÇİVİSİ
119	TETİK DÜŞÜRME AYAR ÇİVİSİ YAYI

G-12

El kundağının ön tarafında bulunan tespit kapağını saat yönünün tersine çevirerek çıkartın.

El kundağını namlu ucuna doğru iterek çıkartın.

Baskı somununu şarjör borusundan çıkartın.

Namlu kepini kasa içerisine gelecek şekilde ve şarjör borusu gaz odasının içine girecek şekilde namluyu yerleştirin.

Namlunun kasaya tam oturmasını sağlamak için mekanizmayı resimde görüldüğü gibi yarı pozisyona kadar geriye çekip namluyu geriye doğru bastırın.

Baskı somununu şarjör borusuna sardırın.

El kundağını şarjör borusu üzerine takarak resimde görüldüğü gibi tam olarak oturmasını sağlayın. El kundağı yerine tam oturmazsa atış esnasında kırılmaya sebep olabilir.

El kundağını yerine yerleştirdikten sonra tespit kapağını yerine sardırın.

Mekanizmayı kurma kolundan tutarak geriye çekin. Mekanizma geride kalacaktır. Daha sonra kasanın sağ tarafında bulunan yan düğmeye basın. Mekanizma ileriye doğru hızla düşecektir.

Tüfeğinizin tetik grubu üzerinde bulunan emniyet mandalını sol taraftan bastırarak emniyete alın. Emniyet mandalının kırmızı kısmı görünmeyecektir.

Fişeğin metal kısmı geride kalacak şekilde resimde gösterildiği gibi şarjör borusunu doldurun. Kilitleme sesi duyulduğunda fişek hazneye alınmış olacaktır.

Şarjör kapasitesi dolunca, tetik korkuluğu üzerindeki mandalı bastırın. Haznede bulunan fişeğin geriye doğru gelerek kaşığın üstüne düştüğünü göreceksiniz.

Mekanizmayı geriye doğru çekin, ardından tüfeğinizin kasasının sağ tarafında bulunan düğmeye basın. Mekanizma ileri doğru hızlı bir şekilde ilerlerken kaşık fişeği namlunun ağzına getirecek ve mekanizma fişeği namluya yerleştirip kilitleyecektir.

Not: Fişek haznesinde bulunan bir adet fişeği namlu içine yerleştirdiniz. Tüfeğinizin dolu olduğunu unutmayın. Şarjörden boşalan fişeğin yerine bir adet fişek daha yerleştirebilirsiniz. Böylece tüfeğiniz tam kapasite ile dolmuş olacaktır. Emniyet mandalını sağ taraftan bastırarak açın. Emniyet kırmızı pozisyona gelecektir. Bu arada tüfeğiniz ateşe hazırdır. Bu yüzden daha dikkatli davranın. Ateş ettiğiniz zaman tüfeğiniz boş kovanı dışarı atıp yerine dolu fişeğin namluya yerleştirmesini otomatik olarak yapacaktır.

Tüfeğinizin namlusunda bulunan dolu fişeği çıkartmak için mekanizmayı geriye doğru çekin. Bu esnada fişek dışarı fırlayacaktır.

Şarjörü boşaltmak için tüfeğin alt kısmındaki kaşığı baş parmağınızla bastırıp diğer elinizle yan düğmeye basın. Fişek parmağınızın üzerine geriye düşecektir. Haznedeki fişekler tamamen bitinceye kadar bu işlemi tamamlayın.

Namlu gaz odası içindeki kalıntıları ince bir yağ ile temizleyin ve bir bez yardımıyla silin.

Pistonun içini ve dışını aynı şekilde silin. Temizlik bittikten sonra piston dışındaki segmanların açık olan taraflarının aksi yönde olmasına dikkat edin.

Mekanizmayı geriye doğru çekin. Atış yapıldıktan sonra kirlenmiş olan fişek haznesi dış yüzeylerini bez ve temizleyici yağ ile temizleyin.

Genel Temizlik Talimatları

- Namlu içindeki şok borusunu çıkartın. Şok borusunu ve yatağını temizleyin.
- Temizlemiş olduğunuz yüzeyleri hafif bir şekilde yağlayıp, mekanizmadaki kurma kolunu tutarak, yan düğmeye basarak mekanizmayı ön tarafa getirin. Mekanizmanın sert bir şekilde düşmesine izin vermeyin.
- Tüfeğinizin tekrar montajını yapmak için “Montaj ve Kullanım” adımlarını inceleyin.
- Bu işlemlerin dışında tüfeğinizin kullanıcı düzeyinde herhangi bir bakıma ihtiyacı yoktur.
- Herhangi bir arıza veya ileri düzey bakım için yetkili servise başvurun.
- Tüfeğinizin üzerindeki koruyucu yağları sildikten sonra ateş edin.

Mobil Şok Kullanımı:

Mobil şoklu modellerde tüfeğinizle birlikte verilen şok boruları olmadan tüfeğinizle ateş etmemeye özen gösteriniz. Şok boruları tüfeği kullanacağınız avın özelliğine göre saçma tanelerinin toplu veya dağınık olarak atış yapılmasını sağlar. Şok boruları üzerindeki içe doğru çentiklerle numaralandırılmıştır. Numaralar küçükten büyüğe doğru gidildikçe saçma tanelerinin dağılması artar. Alttaki tablo şok kullanımına yardımcı olacaktır.

TS 870	Kurşun ile Kullanım		Çelik Saçma ile Grupman	İşaret	Kullanım Alanları
4/4	★	Full	Önerilmez		Ördek ve kaz gibi su avlarında, uzun menzilli avlarda
3/4	★★	Imp Mod	Full		Keklik tavşan ve uzun menzilli avlarda
2/4	★★★	Mod	Imp Mod		Çulluk, sülün, bıldırcın, keklik ve benzeri avlarda
1/4	★★★★	Imp Cyl	Mod		Bıldırcın, sarı asma, üveyik ve kısa menzilli avlarda
Silindir	★★★★	Cyl	Imp Cyl		Çok kısa avlarda ve kurşun atmak için

Takozun Sökülüp Takılması:

Sahibi olduğunuz tüfeğin kapasitesi 4+1 veya 7+1 olabilir. Ancak hazneye yerleştirilen takoz sayesinde tüfeğiniz 2+1 olarak fabrikadan sevk edilir. Tüketici bulunduğu bölgenin yasal kurallarına göre fişek haznesinin kapasitesini takozu çıkarmak kaydı ile değiştirebilir.

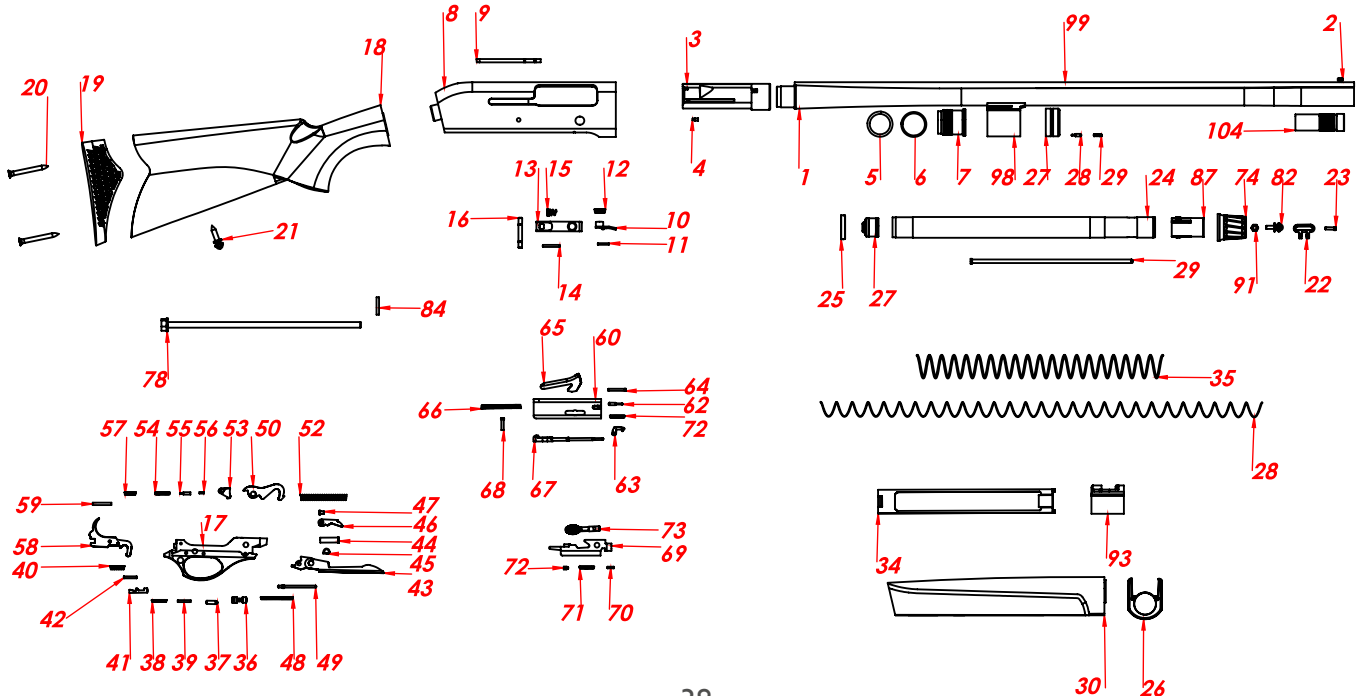
20
19
18
21
8
9
13
15
12
16
10
11
14
84
78
3
4
1
99
2
104
5
6
7
98
27
28
29
24
87
74
82
23
25
27
29
91
22
65
60
64
66
62
72
68
67
63
35
28
57
54
55
56
53
50
52
59
47
46
58
17
44
40
45
43
42
41
38
39
37
36
48
49
73
69
72
71
70
34
93
30
26

NO	PARÇA İSMİ
1	NAMLU
2	ARPACIK
3	KEP
4	FİŞEK FIRLATAN
5	ORİNG
6	SEGMAN
7	PİSTON
8	GÖVDE
9	KAMA
10	YAN DÜĞME
11	YAN DÜĞME PİMİ
12	YAN DÜĞME YAYI
13	YAN DÜĞME SACI
14	YAN DÜĞME SAC PİMİ
15	YAN DÜĞME KONİK YAYI
16	KORKULUK PİMİ
17	KORKULUK
18	DİPÇİK
19	DİPÇİK TABANI
20	DİPÇİK VİDASI
21	DİPÇİK GERDANE VİDASI
22	GERDANE HALKASI
23	GERDANE HALKASI SABİTLEME PİMİ
24	SARJÖR BORUSU
25	EL KUNDAĞI SACI BASKI SOMUNU
26	EL KUNDAĞI SACI
27	SARJÖR ALT TAPASI
28	SARJÖR YAYI
29	TAKOZ
30	EL KUNDAĞI

NO	PARÇA İSMİ
31	EL KUNDAĞI ÇİT YAYI
32	EL KUNDAĞI ÇİT PİMİ
33	EL KUNDAĞI ÇİT VİDASI
34	MEKANİZMA KOLU
35	İRCA YAYI
36	EMNİYET
37	EMNİYET İTİCİ PİM
38	EMNİYET YAYI
39	EMNİYET YAY PİMİ
40	KERTİKLİ PİM YAYI
41	KERTİKLİ PİM
42	KERTİKLİ YAY PİMİ
43	KAŞIK
44	KAŞIK BURCU
45	KAŞIK BURCU SEGMANI
46	KAŞIK HOROZU
47	KAŞIK HOROZ PİMİ
48	KAŞIK HOROZ YAYI
49	KAŞIK HOROZ YAY PİMİ
50	HOROZ
51	HOROZ YAY BURCU
52	HOROZ YAYI
53	HOROZ TUTUCU
54	HOROZ TUTUCU YAYI
55	HOROZ TUTUCU YAY PİMİ
56	HOROZ TUTUCU PİM
57	TETİK YAYI
58	DIŞ TETİK
59	TETİK PİMİ/HOROZ DURDURUCU PIN
60	MEKANİZMA

NO	PARÇA İSMİ
61	TIRNAK YAYI
62	TIRNAK YAY PİMİ
63	TIRNAK
64	TIRNAK PİMİ
65	KİLİT
66	İĞNE YAYI
67	İĞNE
68	İĞNE PİMİ
69	SÜRGÜ
70	KURMA KOLU SABİTLEME PİMİ
71	KURMA KOLU PİM YAYI
72	KURMA KOLU YAY PİMİ
73	KURMA KOLU
74	TESBİT KAPAĞI
75	İRCA MİLİ
76	ÇATAL
77	ÇATAL PİMİ
78	DİPÇİK SAPLAMA VİDASI
79	EL KUNDAĞI ÇİT PLASTİĞİ
80	7+1 GERDANESİ
81	7+1 TESBİT KAPAĞI
82	TESPİT KAPAĞI GERDANE VİDASI
83	İRCA BORUSU
84	RONDELA
85	VİDALI BURC
86	SAPLAMA SOMUNU
87	SARJÖR ÜST TAPASI
88	TAKOZ TIRNAĞI
89	TAPA
90	TESPİT KAPAĞI ÇIT ÇITI

NO	PARÇA İSMİ
91	TESBİT KAPAĞI GERDANE SOMUNU
92	BASKI SOMUNU
93	KOL BURCU
94	DÖNER KİLİT
95	İZLEYİCİ PİM
96	DÖNER KİLİT YAYI
97	TESBİT KAPAĞI YAYI
98	NAMLU MANDALI
99	BANT
100	AÇI AYAR PULU
101	HOROZ EMNİYETİ
102	HOROZ EMNİYET YAYI
103	HOROZ EMNİYET PİMİ
104	MOBİL ŞOK
105	FİŞEK FIRLATAN YAYI
106	FİŞEK FIRLATAN YAY PİMİ
107	FİŞEK FIRLATAN PİMİ
108	FİŞEK FIRLATAN PERÇİN PİMİ 1
109	FİŞEK FIRLATAN PERÇİN PİMİ 2
110	HOROZ YAYI PIMI
111	FİŞEK DÜŞÜRÜCÜ
112	FİŞEK DÜŞÜRÜCÜ YAY PİMİ
113	FİŞEK DÜŞÜRÜCÜ YAYI
114	AÇI AYAR PULU METALİ
115	BOYKUNDAĞI SABİTLEME BORUSU
116	SÖNÜMLEYİCİ YAY
117	SÖNÜMLEYİCİ YAY BASKI SOMUNU
118	TETİK DÜŞÜRME AYAR ÇİVİSİ
119	TETİK DÜŞÜRME AYAR ÇİVİSİ YAYI

		KUNDAK AVANS AYAR PULU / PLAKASI (mm)								
		SAĞ AVANS PULU/SAĞ AVANS PLAKASI			SOL AVANS PULU/SOL AVANS PLAKASI			NÖTR AVANS PULU/SAĞ AVANS PLAKASI		
		ÖN	ARKA	SAĞ AVANS	ÖN	ARKA	SOL AVANS	ÖN	ARKA	AVANS
DÜŞÜKLÜK AYAR PULLARI	STANDART	38	62	4	38	62	4	38	62	0
	U-%1	36.5	60	4	36.5	60	4	36.5	60	0
	U-%2	35	55	4	35	55	4	35	55	0
	D-%1	40	65	4	40	65	4	40	65	0
	D-%2	42	69	4	42	69	4	42	69	0

Huğlu Av Tüfekleri Kooperatifi
Huğlu Mah. Özgürlük Cad.
No: 40/A 42710
Beyşehir/Konya/Turkey

Satış Ofisi / Sales Office
T. +90 332 516 16 00
F. +90 332 516 10 31

Fabrika / Factory
T. +90 332 516 11 53 (PBX)
F. +90 332 516 10 32

huglu.com.tr